computar

T21Z5816MS-CS

21倍 5.8mm - 121.8mm F1.6
1/3型サイズカメラ用　電動式ズームレンズ
CS-マウント

1/3型

型　　名		T21Z5816MS-CS		レンズ有効径	前　玉	∅53.2mm	
焦点距離		5.8mm - 121.8mm			後　玉	∅10.6mm	
最大口径比		1:1.6		バックフォーカス		13.6mm	
画面サイズ		4.8mm x 3.6mm(∅6mm)		フランジバック		12.5mm	
作動範囲	アイリス	F1.6 - F560C		マウント		CS-マウント	
	フォーカス	1.5m - Inf.		フィルターサイズ		M62 P=0.75mm	
	ズーム	5.8mm - 121.8mm		三脚座ネジ		1/4 - 20UNC	
操作方法	アイリス	電　動		外形寸法		W70mm x H81mm x D126.5mm	
	フォーカス	電　動		質　量		665g	
	ズーム	電　動					
最短撮影サイズ	5.8mm	123.7cm x 91.1cm					
	121.8mm	6cm x 4.7cm					
包括角度	対　角	1/3型	55.5° - 2.9°	1/4型	42.0° - 2.2°		
	水　平		44.8° - 2.3°		33.8° - 1.8°		
	垂　直		33.8° - 1.8°		25.3° - 1.3°		
		アイリス		フォーカス		ズーム	
供給電圧		DC8V		DC8V		DC8V	
消費電流		20mA以下		40mA以下		40mA以下	
応答速度・作動時間		約4秒		約5秒		約4.5秒	
ポテンショメータ		—		—		—	
作動温度範囲		−10°C - +50°C					

CS

外観図

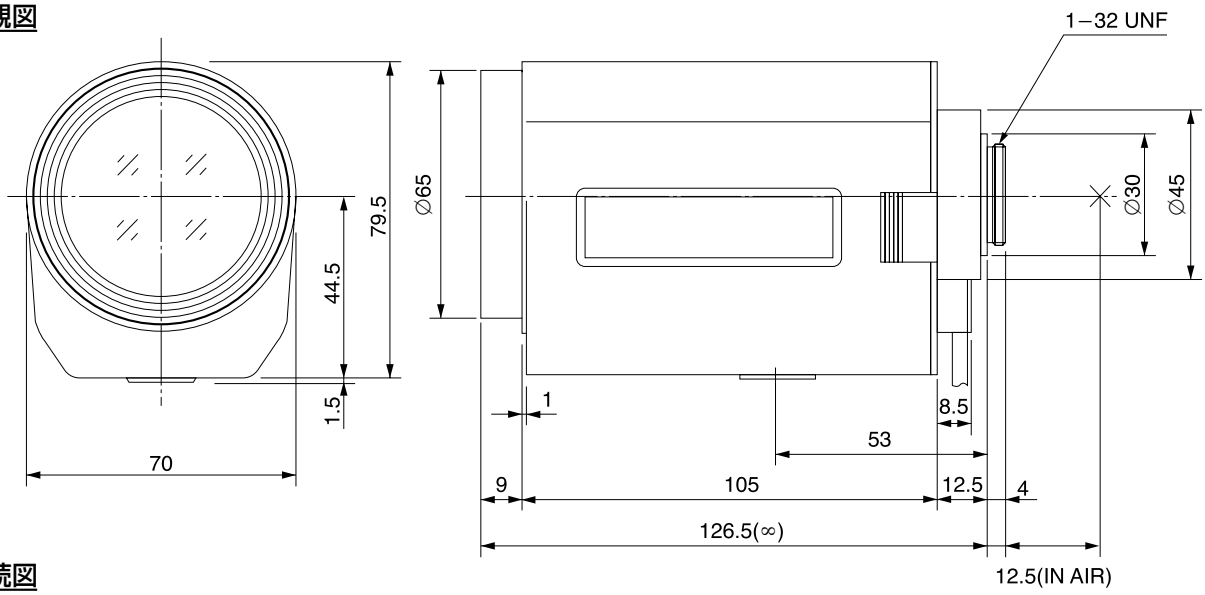

接続図

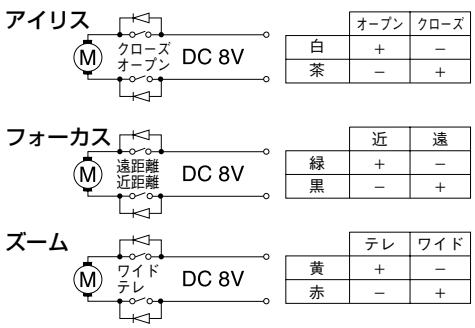

仕様は予告なしに変更されることがあります。

2003.4 現在